試合競技

第64回都道府県対抗なぎなた大会 リハーサル大会 組み合わせ表

総務委員長印	

都道府県名	１回戦	２回戦	３回戦	準々決勝	準決勝	決勝	準決勝	準々決勝	３回戦	２回戦	１回戦	都道府県名
（第１試合場）							（第２試合場）					

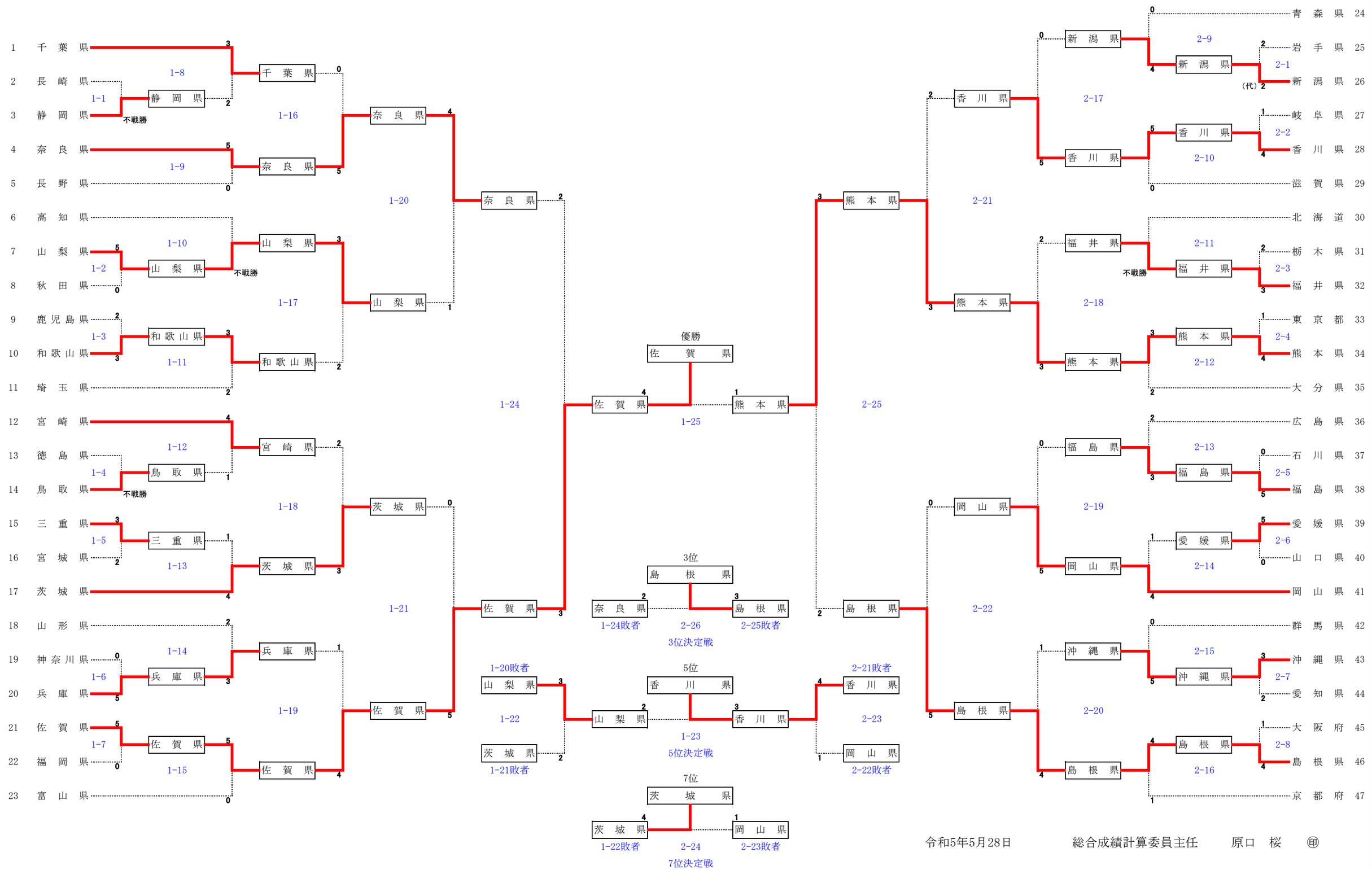

令和5年5月28日　　総合成績計算委員主任　　原口　桜　㊞