第６４回都道府県対抗なぎなた大会　演技競技　組み合せ表

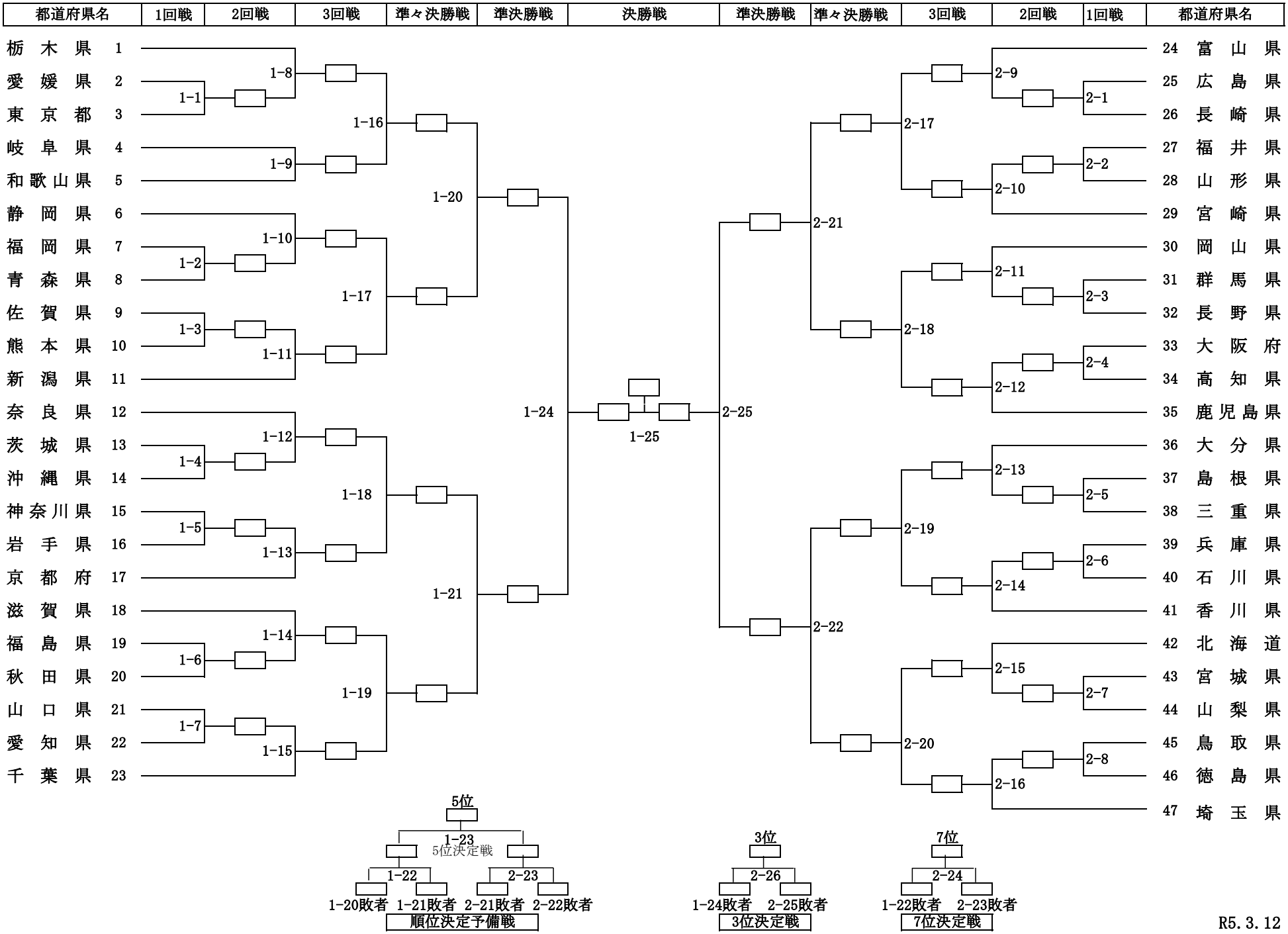

R5. 3. 12